Saves Your Energy

КАБЕЛЬНЫЕ МУФТЫ ХОЛОДНОЙ УСАДКИ ENSTO

Ensto Underground

Версия 11.2010

Технология холодной усадки -
быстро и надежно

Ensto представляет новую линейку кабельной арматуры - кабельные муфты холодной усадки.

Муфты холодной усадки применяются аналогично термоусаживаемым муфтам, а также рекомендованы к монтажу в условиях запрещающих использование открытого пламени.
Номенклатура муфт содержит соединительные муфты, а также концевые муфты внутренней и наружной установки для одножильных кабелей с изоляцией из сшитого полиэтилена и для универсального кабеля типа Multi-Wiski. Три типоразмера муфт покрывают диапазон сечений 25-300 мм2 и подразумевают их применение в кабельных сетях как 10 кВ, так и 20 кВ.

Основой муфты являются эластичные, выполненные из силиконовой резины и отформованные специальным образом компоненты, которые находятся в предварительно растянутом состоянии на спиральном каркасе.
Установка самой муфты выполняется достаточно быстро, легко и без использования какого-либо инструмента. Требуется только разделка кабеля согласно инструкции.
Продукция соответствует стандартам: ГОСТ 13781.0-86, HD 629.1, BS 7888-4.1.

Отличительной особенностью муфт холодной усадки Ensto является не только более широкая область применения и упрощенная технология монтажа, но и уникальная система выравнивания напряженности электрического поля, которая представляет собой встроенные в тело муфты элементы выравнивания.

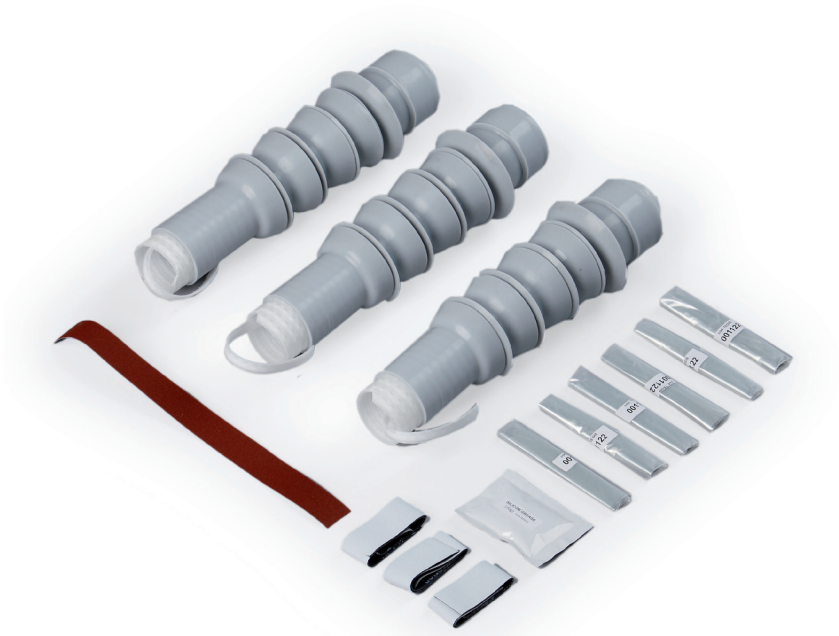

Кабельные муфты холодной усадки

Техническая информация

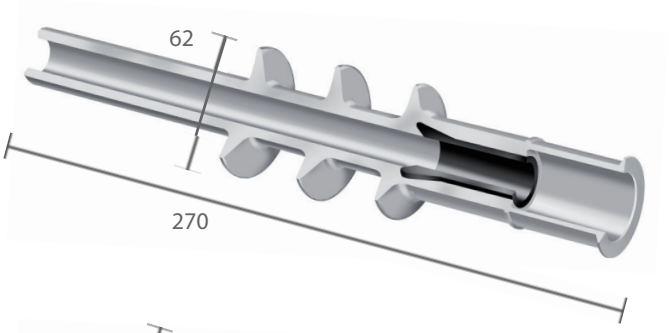

CIT - концевая муфта внутренней установки

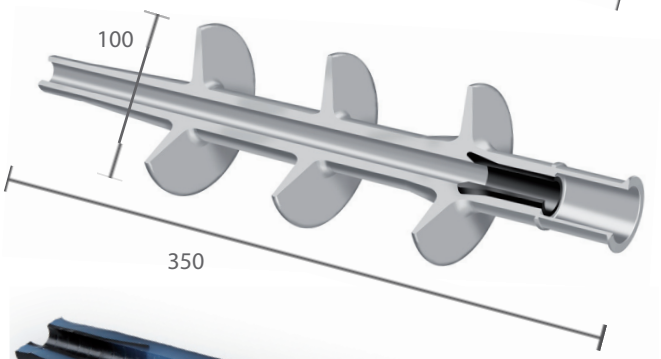

COT - концевая муфта наружной установки

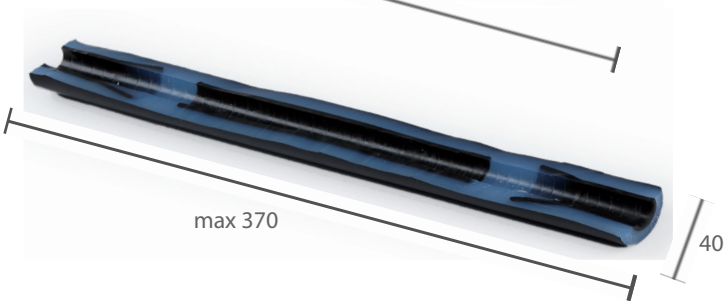

CJ - соединительная муфта

ТИП	EAN КОД	СЕЧЕНИЕ ПРОВОДНИКА, ММ² (КЛАСС НАПРЯЖЕНИЯ КАБЕЛЯ 12 КВ)	СЕЧЕНИЕ ПРОВОДНИКА, ММ² (КЛАСС НАПРЯЖЕНИЯ КАБЕЛЯ 24 КВ)
КОНЦЕВЫЕ МУФТЫ ДЛЯ ОДНОЖИЛЬНЫХ КАБЕЛЕЙ С ИЗОЛЯЦИЕЙ ИЗ СШИТОГО ПОЛИЭТИЛЕНА (Комплект содержит компоненты для трех фаз)			
CIT1.2402L	6438100301132	25 - 95	25 - 95
CIT1.2403L	6438100300524	95 - 240	95 - 240
CIT1.2404L	6438100302856	185 - 300	185 - 400
COT1.2402L	6438100301118	25 - 95	25 - 95
COT1.2403L	6438100300463	95 - 240	95 - 240
COT1.2404L	6438100302917	185 - 300	185 - 300
СОЕДИНИТЕЛЬНЫЕ МУФТЫ ДЛЯ ОДНОЖИЛЬНЫХ КАБЕЛЕЙ С ИЗОЛЯЦИЕЙ ИЗ СШИТОГО ПОЛИЭТИЛЕНА (Комплект содержит компоненты для одной фазы)			
CJ11.2402C	6438100301095	25-95	25-95
CJ11.2403C	6438100300548	95-240	95-240
CJ11.2404C	6438100302979	185-300	185-300
КОНЦЕВЫЕ МУФТЫ ДЛЯ УНИВЕРСАЛЬНОГО КАБЕЛЯ ТИПА MULTI-WISKI (Комплект содержит компоненты для трех фаз)			
CIT1.2402L-ALS	6438100301149	25-95	25-95
CIT1.2403L-ALS	6438100300517	95-240	95-240
COT1.2402L-ALS	6438100301125	25-95	25-95
COT1.2403L-ALS	6438100300456	95-240	50-240
СОЕДИНИТЕЛЬНЫЕ МУФТЫ ДЛЯ УНИВЕРСАЛЬНОГО КАБЕЛЯ ТИПА MULTI-WISKI (Комплект содержит компоненты для одной фазы)			
CJ11.2402C-ALS	6438100301101	25-95	25-95
CJ11.2403C-ALS	6438100300531	95-240	95-240
CJ11.2404C-ALS	6438100302993	185-300	185-300

WXX834/11.2010/1000

ENSTO

Saves Your Energy